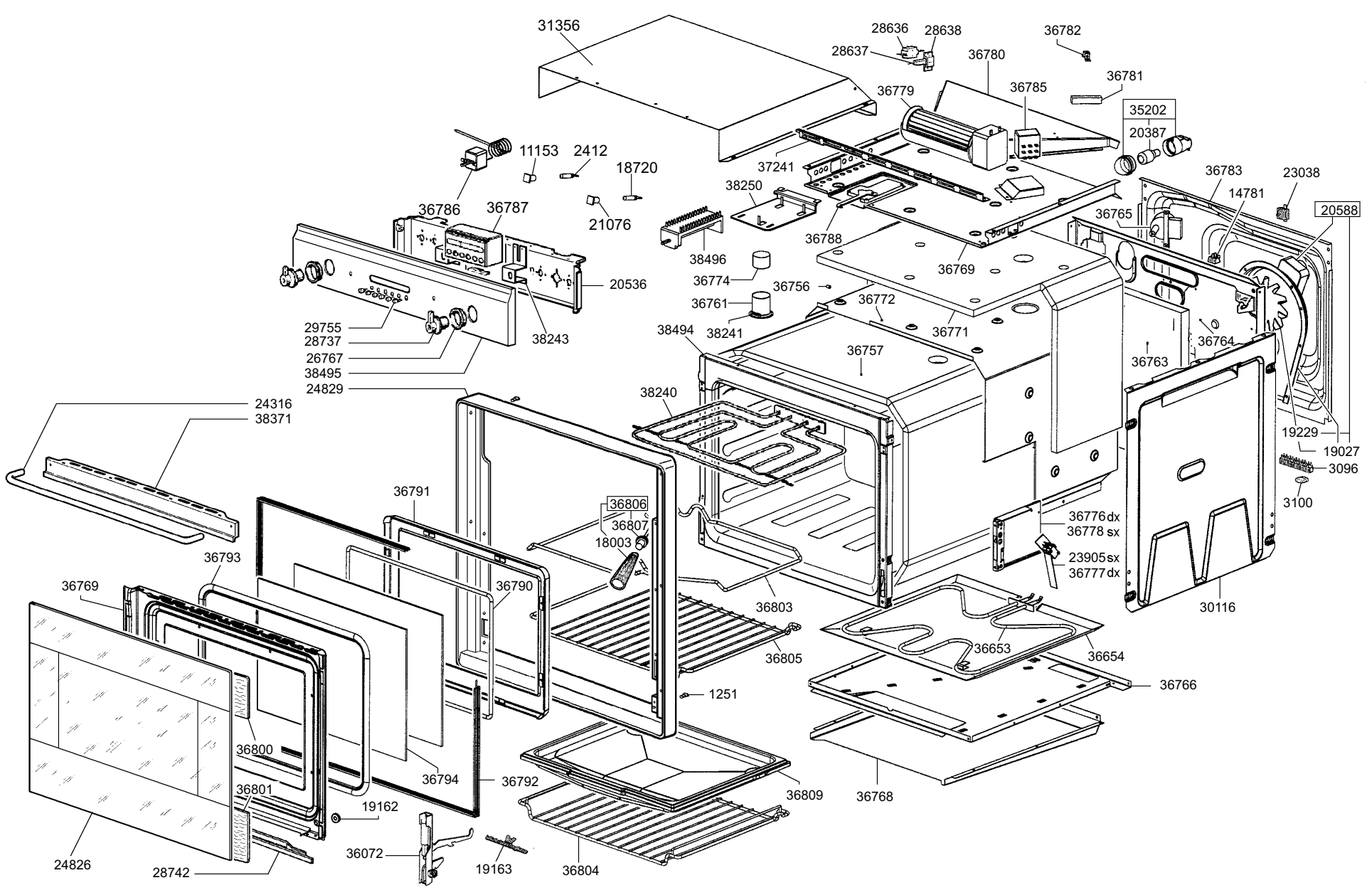
31356
28636
28638
28637
36782
36780
36781
36779
36785
35202
20387
11153
2412
18720
37241
36783
23038
14781
38250
36765
20588
36786
36787
21076
36788
36769
38496
36774
36756
36761
36772
20536
29755
28737
26767
38495
24829
38243
38494
38241
36771
36764
36757
36763
38240
24316
38371
19229
19027
3096
3100
36791
36806
36807
18003
36776 dx
36778 sx
23905 sx
36777 dx
36793
36769
36790
36803
36805
36653
36654
30116
36766
1251
36800
36794
36792
36809
36768
36801
19162
24826
28742
36072
19163
36804